WB-9000 部品表

表示番号	商品コード	品名
1	WB9000-01	本体ベース
2		ナット(タイヤ用)
3		ワッシャー(タイヤ用)
4	WB9000-04	タイヤ
5		ボルト(ハンドル固定)
6	WB9000-06	ボルト(ログガード固定)
7		ナット(ハンドル固定)
8	WB9000-08	ログガイド
9		移動用ハンドル
10	WB9000-10	コネクター(ポンプ部)
11	WB9000-11	ナット
12		ワッシャー
13		ハンドルスタンド
14		ハンドルスタンド用ボルト
15		ハンドルスタンド用ナット
16	WB9000-16	ボルト(プッシャー部)
17	WB9000-17	プッシャー押さえ
18	WB9000-18	プッシャー本体
19	WB9000-19	ボルト(シリンダー部)
20	WB9000-20	スライドパッド
21	WB9000-21	油圧シリンダー
23 (22~28)	WB9000-23 (WB9000-22~28)	操作レバーASSY

WB-9000 部品表

表示番号	商品コード	品名
29	WB9000-29	エルボ
30(1)	WB9000-30-1	耐油ホース(長)
30(2)	WB9000-30-2	耐油ホース(短)
31	WB9000-31	耐油ホース用バンド
32	WB9000-32	エルボ
33	WB9000-33	耐圧ゴム管(A)
34	WB9000-34	エルボ
35	WB9000-35	耐圧ゴム管(B)
36		エンジン
37		エンジン用キー
38		ワッシャー
39		ゴムワッシャー
40		ボルト(エンジン固定用)
41		スプリングワッシャー
42		ポンプブラケット
43	WB9000-43	エンジン側スプロケット
44	WB9000-44	セットスクリュー
45	WB9000-45	ドライブクッション
46	WB9000-46	オイルポンプ側スプロケット
47	WB9000-47	オイルポンプ用キー
48	WB9000-48	オイルポンプ
49		ボルト(ポンプ部)
50	WB9000-50	油圧オイルフィルター
51		エルボ(No29 共通)
52	WB9000-52	オイルゲージ付キャップ
53	WB9000-53	ドレンネジ用パッキン
54	WB9000-54	油圧オイルドレンネジ

WAKO　エンジン薪割機

WB-9000　部品表

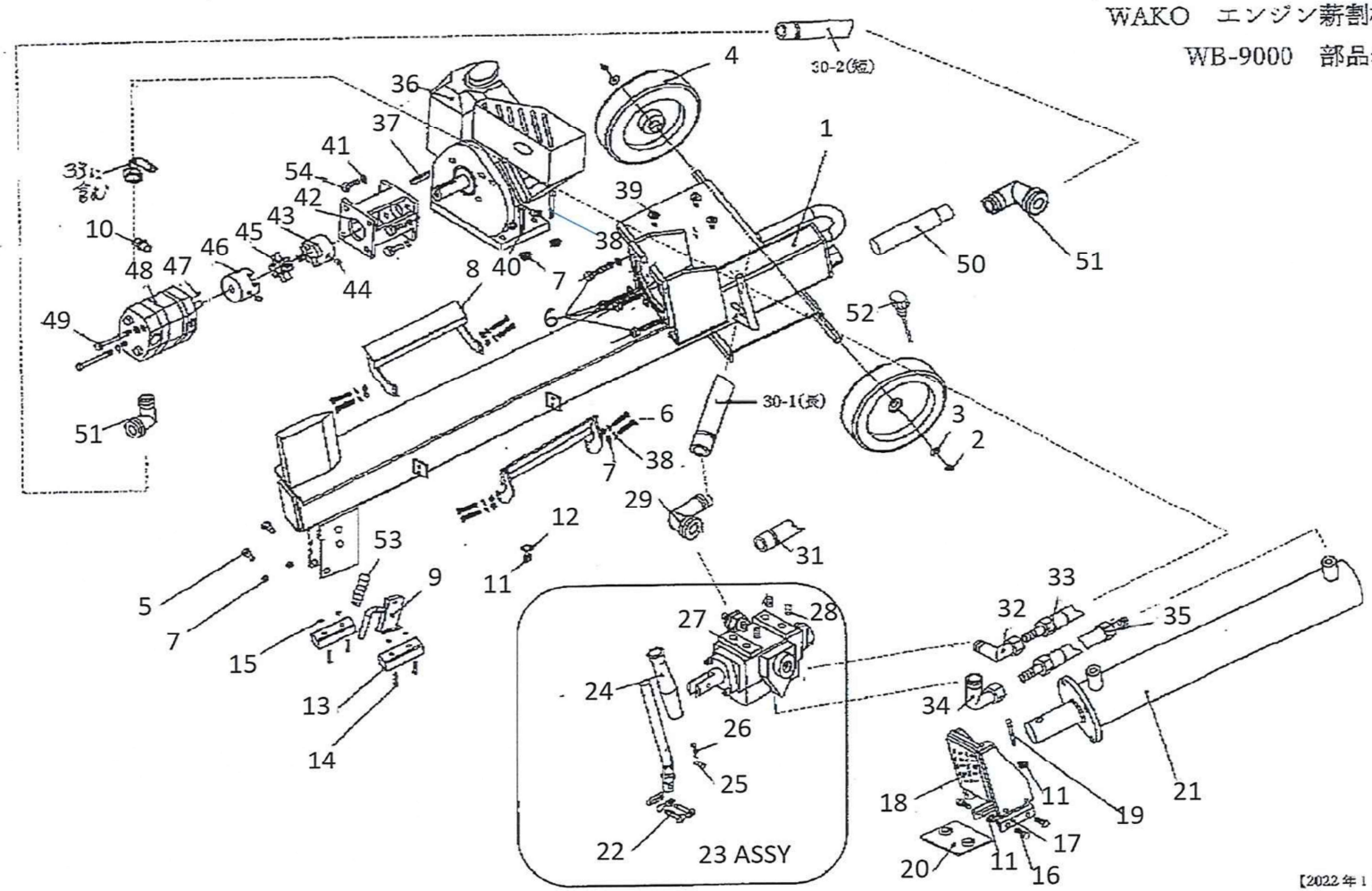

【2022年1月版】